# Руководство по эксплуатации

# impression X1

от версии программного обеспечения: 1.0

GLP
GERMAN LIGHT PRODUCTS
since 1994

info@glp-rus.com
www.glp-rus.com

Примечания:

# Содержание


1 Описание устройства ..... 4
2 Правила техники безопасности ..... 5
3 Монтаж ..... 7
*3.1.1 Напольный монтаж (вертикальный) ..... 8*
*3.1.2 Монтаж в подвесном положении ..... 8*
*3.1.3 Монтаж в горизонтальном положении ..... 9*
*3.2* Монтаж прибора ..... 10
3.3 Соединения ..... 10
*3.3.1 Электропитание ..... 10*
*3.3.2 NEUTRIK® powerCON ..... 10*
*3.3.3 DMX ..... 11*
4 Поле меню ..... 12
5 Выбор канала DMX (протокол DMX) ..... 14
5.1 Нормальный режим (18 каналов DMX) ..... 14
5.2 Сжатый режим (14 каналов DMX) ..... 16
6 Техническое обслуживание и очистка ..... 18
6.1 Нормы техники безопасности ..... 18
6.2 Периодичность технического обслуживания (ориентировочная) ..... 18
7 Технические характеристики ..... 19
8 Размеры ..... 20
9 Алфавитный указатель ..... 21

# 1 Описание устройства

1. Вращающаяся голова (с активным и пассивным охлаждением)
2. Держатель устройства
3. ЖК-дисплей/меню (ввод данных)
4. Основание с различными разъемами, впускными/выпускными отверстиями для воздуха и монтажной системой
5. Держатель предохранителя (на днище)

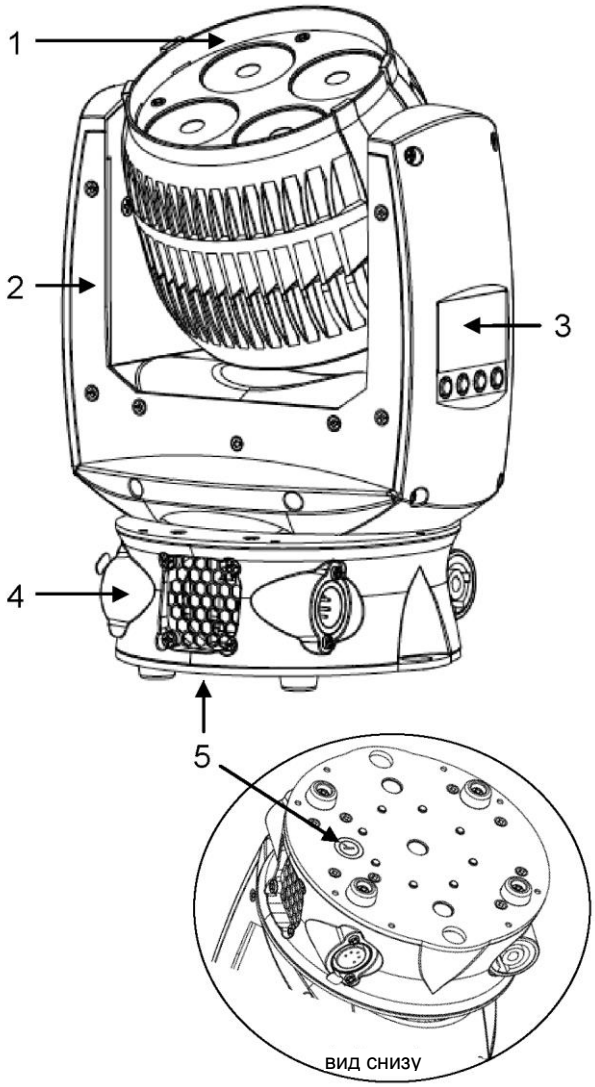


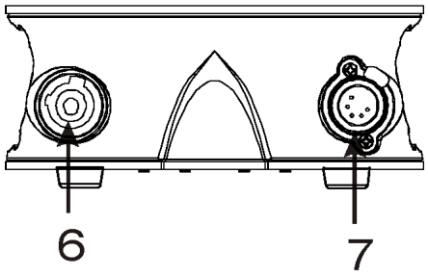


<u>Вид сбоку основания:</u>

6. Выход питания (powerCON серый)
7. Выход DMX- (5-контактный)

8. Вход DMX- (5-контактный)
9. Вход питания (powerCON, синий)

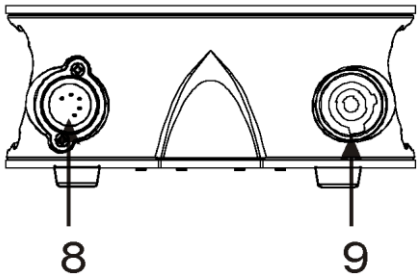

## 2 Правила техники безопасности

| | |
|---|---|
| | IMPRESSION X1 – это высокотехнологичное изделие. Для обеспечения бесперебойной работы необходимо соблюдать следующие правила. Производитель данного устройства не несет ответственности за ущерб, причиненный в связи с несоблюдением любых указаний, приведенных в данном руководстве. Вскрытие корпуса прибора влечет за собой аннулирование условий гарантии. |
| | Никогда не смотрите прямо в луч света или один из светодиодов. Внимание: Светодиоды класса 2M могут привести к травмам глаз даже при отсутствии оптических приборов перед ними или на расстоянии меньше 0,5 м и при кратковременном воздействии.<br>В связи с этим: Избегайте прямого воздействия излучения на глаза! |
| | ПРЕДУПРЕЖДЕНИЕ!<br>Не допускайте контакта оптических частей со спиртом, растворителями или аналогичными чистящими средствами. |

1. Перед включением питания прибора убедитесь, что вентиляторы и воздухозаборники являются чистыми и ничем не перекрыты.
2. Убедитесь в беспрепятственном вращении головы прибора во всем диапазоне поворота и наклона. Необходимо обеспечить безопасное расстояние не менее 0,5 м от любого легковоспламеняющегося материала (напр., декораций) до прибора.
3. Внимание! Не прикасайтесь к прибору во время работы. Это может привести к травме и/или ущербу.
4. Внутри прибора нет обслуживаемых частей. Вскрытие прибора аннулирует все гарантии.
5. После отключения питания необходимо подождать не менее 15 минут перед выполнением любых операций с прибором. Соблюдайте осторожность при обращении с потенциально нагретыми частями прибора.

6. Для обеспечения безопасной работы также соблюдайте руководство по монтажу, изложенное в разделе ниже. Эксплуатация IMPRESSION X1 без подходящих защитных средств, таких как страховочные тросы или зажимы/крюки, сопряжена с повышенным риском происшествий, и ее следует избегать.
7. К выполнению ремонта, технического обслуживания и монтажа допускается только квалифицированный или сертифицированный компанией GLP персонал. Необходимо соблюдать общие технологические нормы, не указанные отдельно в настоящем руководстве.
8. Используйте только оригинальные запасные части производства GLP. Внесение любых изменений в конструкцию системы аннулирует действие гарантии.
9. Сохраните данное руководство по эксплуатации для обращения в будущем.
10. При наличии любых вопросов по эксплуатации прибора обратитесь в местное представительство GLP или к уполномоченному дистрибьютору, перечень которых доступен на сайте www.glp.de.

# 3 Монтаж

IMPRESSION X1 полноценно функционирует как на подвесе, так и при настенном креплении. Устройство также допускает возможность напольного монтажа. Обеспечьте безопасное расстояние мин. 0,5 м от любых легковоспламеняющихся материалов (декораций и т.д.).

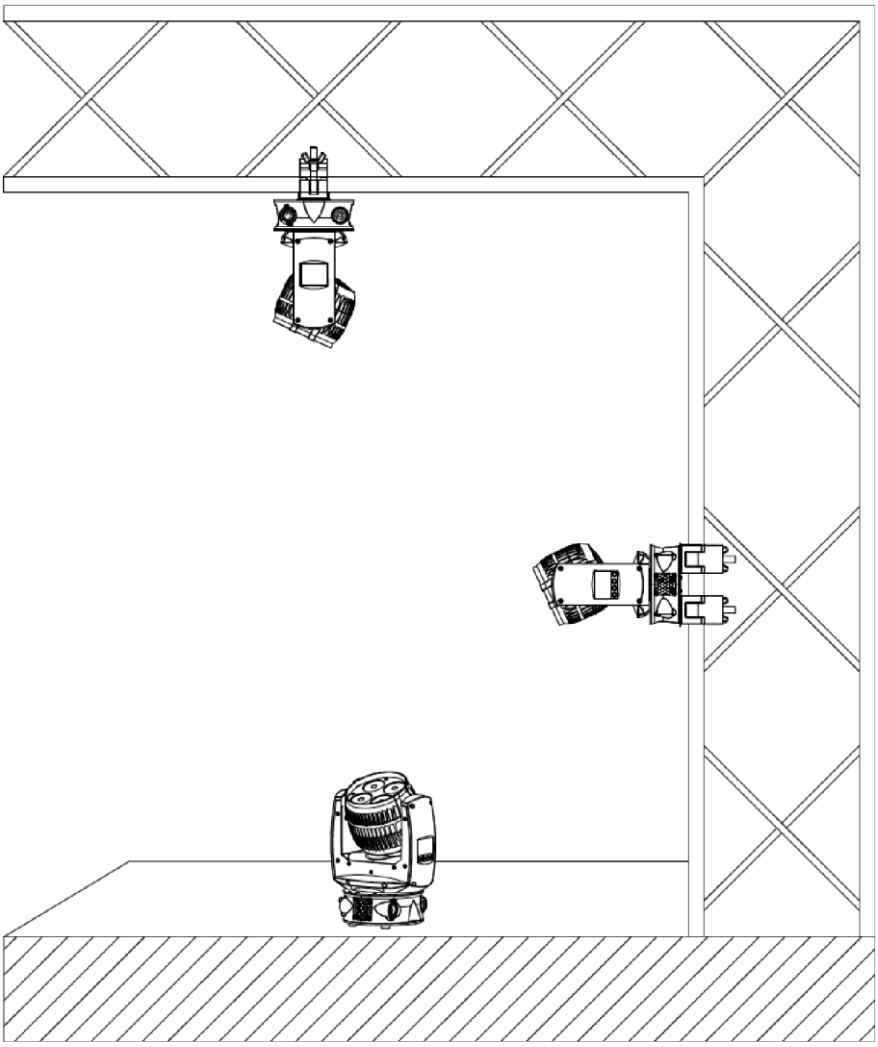

| | |
|---|---|
| | Соблюдайте следующие нормы: BGV C1 (бывший VBG 70), DIN VDE 0711–217 и BGI 810–3.<br>К выполнению монтажа допускается только квалифицированный персонал. |

Для различных положений монтажа IMPRESSION X1 (напольного, горизонтального или подвесного) доступны различные разъемы. Благодаря этому обеспечивается безопасный и надежный монтаж. В нижней части прибора расположены отверстия с резьбой M10. Кроме того, верх основания обозначен стрелкой FRONT (ПЕРЕД), обеспечивающей правильную ориентацию в процессе монтажа.

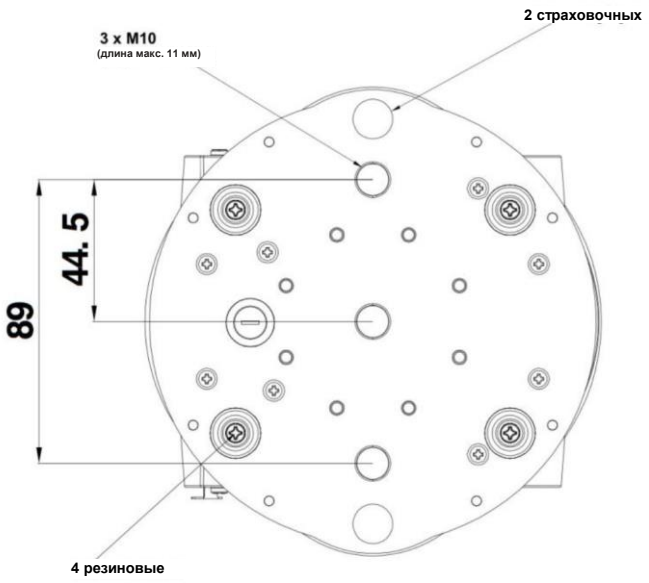


Прибор, вид

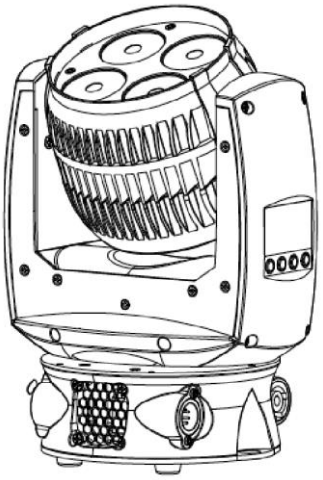

*3.1.1 Напольный монтаж (вертикальный)*

IMPRESSION X1 оборудован 4 сплошными резиновыми опорами, которые обеспечивают устойчивое положение прибора. Дополнительное крепление, как правило, не требуется. Устанавливайте прибор на ровной поверхности с хорошим сцеплением.

*3.1.2 Монтаж в подвесном положении*

Для эксплуатации IMPRESSION X1 в подвесном положении используйте полумуфту (зажим). Ее можно установить непосредственно в нижней части прибора. Ее необходимо установить по центру с помощью болта M10 (макс. длина 11 мм).

Внимание: Никогда не используйте болт большей длины, поскольку он может повредить внутреннюю часть прибора.

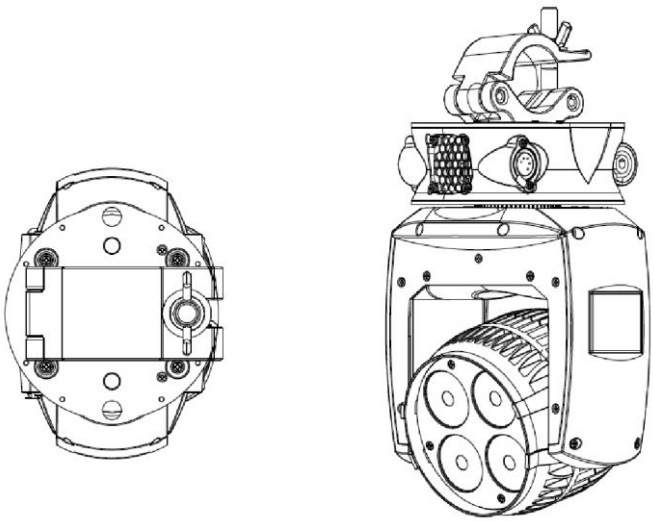

*3.1.3 Монтаж в горизонтальном положении*

Для эксплуатации IMPRESSION X1 в горизонтальном положении используйте две полумуфты (зажима), закрепленные в нижней части основания. Для их закрепления используются два болта M10 (макс. длина 11 мм).

Эта методика необходима для учета крутящего момента, возникающего в данном монтажном положении. Никогда не используйте описанную выше методику монтажа в подвесном положении для закрепления прибора в горизонтальном положении. При этом не обеспечивается безопасный и надежный монтаж. Кроме того, это может повредить основание прибора.

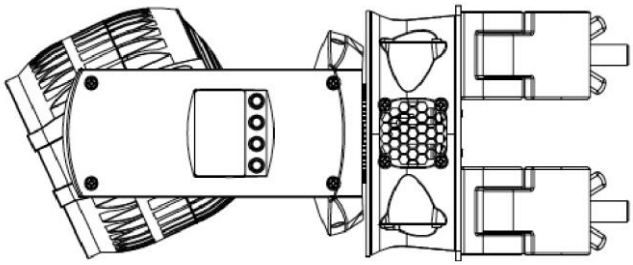

Внимание: Для горизонтального монтажа всегда используйте две (2) полумуфты.

### *3.2 Монтаж прибора*

Вне зависимости от метода монтажа IMPRESSION X1 необходимо использовать предусмотренный страховочный трос. Проденьте страховочный трос через одно из двух отверстий в основании прибора и закрепите к основной опорной конструкции. Обеспечьте безопасное и надлежащее закрепление. Страховочный трос должен соответствовать BGI 810–3 (EN 60598–2–17, раздел 17.6.6) и должен быть рассчитан на статическую нагрузку подвешенного груза, в десять раз превышающую вес прибора и всех установленных принадлежностей.

### *3.3 Соединения*

*3.3.1 Электропитание*

~100–240 В перем. тока, 50–60 Гц, разъем питания переменного тока powerCON Подключенная нагрузка 85 ВА (Вт) <=> T2 A (микропредохранитель 5×20 мм)
См. также печатные данные на корпусе!
Прежде чем приступать к замене предохранителя, отключите питание, используйте только микропредохранитель указанного выше типа.

*3.3.2 NEUTRIK® powerCON*

IMPRESSION X1 оборудован блокируемым 3-контактным разъемом переменного тока NEUTRIK® powerCON.
Серый разъем предназначен для подачи переменного тока питания от приборов через розетки, а синие разъемы – для подачи питания на разъем входного питания приборов.
Общее количество приборов в одной цепи зависит от вашего местного сетевого напряжения переменного тока, однако суммарная нагрузка не должна превышать 20 А в соответствии с ограничениями разъема. Суммарная нагрузка включает все подключенные приборы с учетом первого в цепи.

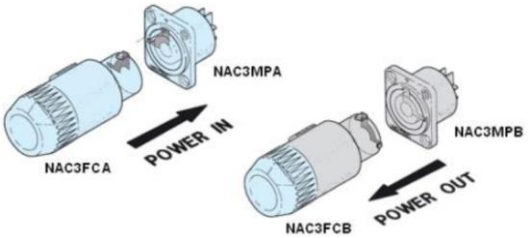


Примечание. Максимально допустимая суммарная нагрузка составляет 20 А, включая первый прибор, в одной последовательной цепи.

Обратите внимание на наличие двух различных поколений разъемов NEUTRIK® powerCON (типа NAC3FCA). В связи с различными механическими размерами в приборах impression X1 можно использовать только разъем более новой версии.
Определить правильную версию можно по нанесенным данным и логотипу NEUTRIK® на защелке замка.

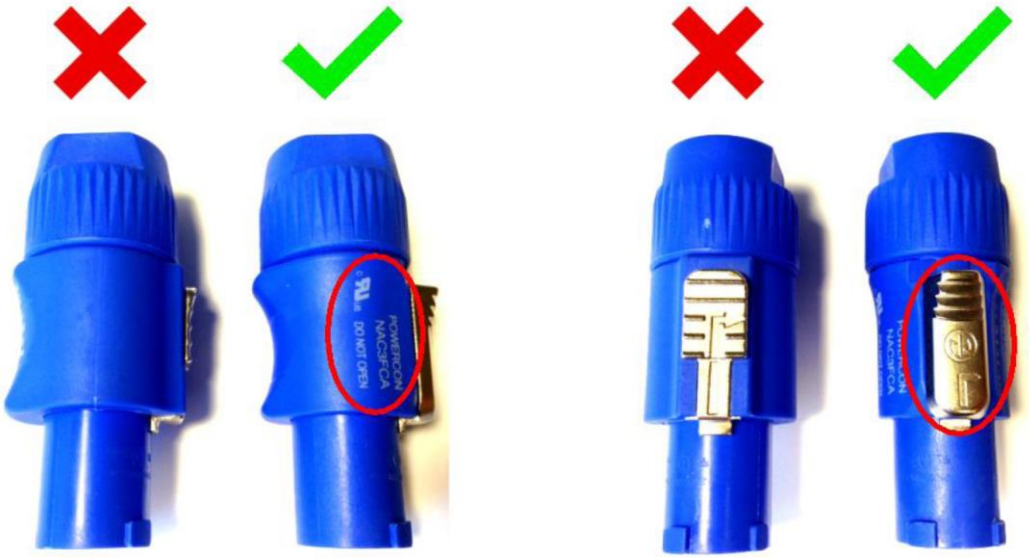


*3.3.3 DMX*

Стандартный вход/выход USITT DMX–512 через 5-контактные разъемы. Контакт 1 = [Заземление] / контакт 2 = [-] / контакт 3 = [+] / контакты 4 и 5 – НП Адресация DMX- начинается с адреса DMX [001].

# 4 Поле меню

В боковой части держателя расположена панель управления. Она позволяет вам выполнить все необходимые настройки IMPRESSION X1. Нажмите клавишу Mode (Режим) для перехода в главное меню. Для навигации в меню используйте клавиши вверх/вниз. Нажмите клавишу Ввод для перехода на следующий уровень меню или подтверждения настроек. Выполняйте навигацию и устанавливайте значения функций ON/OFF (ВКЛ./ВЫКЛ.) с помощью клавиш вверх/вниз. Для подтверждения и сохранения нажмите клавишу Ввод (на дисплее отобразится OK). Нажмите клавишу Mode (Режим) для отмены записи и возврата в главное меню.

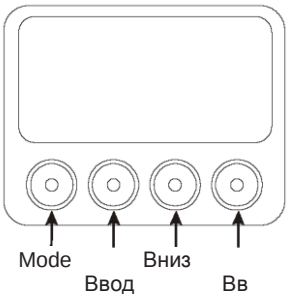


Чтобы блокировать или разблокировать клавиши поля меню, одновременно нажмите Mode (Режим)+Ввод+Вверх.

| | | | | | |
|---|---|---|---|---|---|
| | | ^ РЕЖИМ — ВВОД → | | | |
| | **Уровень 1** | **Уровень 2** | **Уровень 3** | **Уровень 4** | **Примечание** |
| | **DMX Start Address 001 (Начальный адрес DMX 001)** | | | | Устанавливает начальный адрес DMX |
| | **Special (Специальный)** | **Manual DMX (Ручной DMX)** | | | Ручное управление всеми функциями прибора |
| ↓ ВНИЗ — ВВЕРХ → | | | **Pan (Поворот)** | | Ручное управление для поворота (движение по X) |
| | | | **Pattern (Рисунок)** | | Ручное управление для канала/банка рисунков |
| | | | **Speed Movements (Скорость движений)** | | Ручное управление для движений поворота/наклона |
| | | | **Pan/Tilt Movements (Движения поворота/наклона)** | | Ручное управление для движений поворота/наклона |
| | | | **Special (Специальный)** | | Ручное управление для специальных функций |
| | | | **White Temperature (Температура белого)** | | Ручное управление для температуры цвета |
| | | | **Dimmer (Диммер)** | | Ручное управление для диммера |
| | | | **Shutter (Шатер)** | | Ручное управление для шатера |
| | | | **White (Белый)** | | Ручное управление для белого |
| | | | **Blue (Синий)** | | Ручное управление для синего |

| | | | | | |
|---|---|---|---|---|---|
| | | | **Green (Зеленый)** | | Ручное управление для зеленого |
| | | | **Red (Красный)** | | Ручное управление для красного |
| | | | **Color Wheel (Колесо светофильтров)** | | Ручное управление для колеса светофильтров |
| | | | **Tilt (Наклон)** | | Ручное управление для наклона (движение по Y) |
| | | **Adjust (Настройка)** | | | |
| | | | **Key code xxxx (Ключевой код xxxx)** | | Использование кода для входа в меню калибровки (только для уполномоченных лиц) |
| | | | **Display (Дисплей) Contrast (Контраст)** | | Настройка контрастности дисплея |
| | | | **PWM -Frequ. Adj. (Настройка частоты ШИМ)** | | Изменяет частоту ШИМ |
| | | | **Max Zoom adjust (Настройка макс. зума)** | | Калибровка смещения зума |
| | | | **Pan offset (Смещение поворота)** | | Калибровка смещения поворота |
| | | | **Tilt offset (Смещение наклона)** | | Калибровка смещения наклона |
| | | | **LED 100 mA/1 A adjust (Настройка светодиодов 100 мА/1 А)** | | Настройка диммирования светодиодов |
| | | | **LED adjust (Настройка светодиодов)** | | |
| | | | | **White adjust red (Настройка красного для белого)** | Настройка интенсивности для канала сигнала красного |
| | | | | **White adjust blue (Настройка синего для белого)** | Настройка интенсивности для канала сигнала синего |
| | | | | **White adjust green (Настройка зеленого для белого)** | Настройка интенсивности для канала сигнала зеленого |
| | | | **Clear EEPROM (Очистить ЭСППЗУ)** | | Стирание памяти ЭСППЗУ |
| ← ВНИЗ — | | | **BL-Diagnose (Диагностика)** | | Диагностика загрузчика |
| | | | **Diagnose (Диагностика)** | | Диагностика функций прибора |
| | | **Temperature Head (Температура головы)** | | | Считывание температуры головы |

| | | | | | |
|---|---|---|---|---|---|
| | | **Default full feature (Все функции по умолчанию)** | | | Сброс всех настроек к значениям по умолчанию |
| | | **Display Black out (Затемнение дисплея)** | | | Автоматическое отключение подсветки дисплея через 10 секунд |
| | | **DMX hold (Зафиксировать DMX)** | | | Удерживает последний сигнал DMX при потере сигнала |
| | | **DMX Image (Изображение DMX)** | | | |
| | | | **Set image if DMX off (Установить изображение, если DMX выкл.)** | | Активирует сохраненную сцену, если DMX отключен |
| | | | **Save image in memory (Сохранить изображение в памяти)** | | Сохраняет текущую сцену, отправленную на устройство |
| | | **Set dimming mode (Установить режим диммирования)** | | | Линейное диммирование/сверхплавное диммирование/плавное диммирование |
| | | **DMX input Monitor (Вход DMX монитора)** | | | Указывает текущий принятый сигнал DMX на канал DMX |
| | | | **Pan (Поворот)** | | Мгновенное значение для поворота |
| | | | **Pattern (Рисунок)** | | Мгновенное значение для канала/банка рисунков |
| | | | **Speed Movements (Скорость движений)** | | Настройка скорости движений поворота/наклона -> см. раздел ниже |
| | | | **Pan/Tilt Movements (Движения поворота/наклона)** | | Мгновенное значение для скорости движения поворота/наклона |
| | | | **Special (Специальный)** | | Мгновенное значение для специального |
| | | | **White Temperature (Температура белого)** | | Настройка цветовой температуры для белого |
| | | | **Dimmer (Диммер)** | | Мгновенное значение для диммера |
| | | | **Shutter (Шатер)** | | Мгновенное значение для шатера |
| | | | **White (Белый)** | | Мгновенное значение для белого |
| | | | **Blue (Синий)** | | Мгновенное значение для синего |
| | | | **Green (Зеленый)** | | Мгновенное значение для зеленого |
| | | | **Red (Красный)** | | Мгновенное значение для красного |
| | | | **Color Wheel (Колесо светофильтров)** | | Мгновенное значение для блока смешения цветов |

| | | | | | |
|---|---|---|---|---|---|
| | | | **Tilt (Наклон)** | | Мгновенное значение для наклона |
| | **Self test program (Программа самопроверки)** | | | | Запускает программу самопроверки |
| | **Live time (Время работы)** | | | | Время работы прибора |
| | **Set DMX Mode (Установить режим DMX)** | | | | Выбор нужного режима DMX |
| | | **Compressed (Сжатый) Mode (Режим)** | | | Прибор работает в сжатом (Compressed) режиме -> см. также раздел 0 ниже |
| | | **Normal (Нормальный) Mode (Режим)** | | | Прибор работает в нормальном (Normal) режиме -> см. также раздел 0 ниже |
| | | **High-Res. Mode (Режим высокого разрешения)** | | | Прибор работает в режиме высокого разрешения (High Resolution) -> см. также раздел 0 ниже |
| | **Position feedback (Обратная связь по положению)** | | | | Автоматическая обратная связь по положению ON/OFF (ВКЛ./ВЫКЛ.) |
| | **Reverse pan (Обратное направление поворота)** | | | | Обратное направление движений поворота: ON/OFF (ВКЛ./ВЫКЛ.) |
| | **Reverse tilt (Обратное направление наклона)** | | | | Обратное направление движений наклона: ON/OFF (ВКЛ./ВЫКЛ.) |
| | **Reset (Сброс)** | | | | Сброс и новая калибровка всех функций |

# 5 Выбор канала DMX (протокол DMX)

## *5.1 Нормальный режим (18 каналов DMX)*

| Канал | Функция | Время и значение | DMX |
|---|---|---|---|
| 1 Поворот – высокий | Поворот, грубая настройка | 0–660° | 0..255 |
| 2 Поворот – низкий | Поворот, точная настройка | | 0..255 |
| 3 Наклон – высокий | Наклон, грубая настройка | 0–300° | 0..255 |
| 4 Наклон – низкий | Наклон, точная настройка | | 0..255 |
| 5 Светофильтр (неподвижный) | Светофильтры, регулируемые в режиме RGB | | 0..7 |
| | Светофильтр 01 – красный [1)] | | 8..15 |
| | Светофильтр 02 – янтарный [1)] | | 16..23 |
| | Светофильтр 03 – теплый желтый [1)] | | 24..31 |
| | Светофильтр 04 – желтый [1)] | | 32..39 |
| | Светофильтр 05 – зеленый [1)] | | 40..47 |
| | Светофильтр 06 – бирюзовый [1)] | | 48..55 |
| | Светофильтр 07 – голубой [1)] | | 56..63 |
| | Светофильтр 08 – синий [1)] | | 64..71 |
| | Светофильтр 09 – лавандовый [1)] | | 72..79 |
| | Светофильтр 10 – мальвовый [1)] | | 80..87 |
| | Светофильтр 11 – пурпурный [1)] | | 88..95 |
| | Светофильтр 12 – розовый [1)] | | 96..103 |
| | Белый – CTO | 3200 K | 104..111 |
| | White (Белый) | 5600 K | 112..119 |
| | Белый – CTB | 7200 K | 120..127 |
| | Остановка радужного эффекта [2)] | | 128 |
| | Радужный эффект [3)] | медленно — быстро | 129..223 |
| | Случайные светофильтры | медленно — быстро | 224..255 |
| 6 Red (Красный) | Система смешения цветов – красный | 0–100% | 0..255 |
| 7 Green (Зеленый) | Система смешения цветов – зеленый | 0–100% | 0..255 |
| 8 Blue (Синий) | Система смешения цветов – синий | 0–100% | 0..255 |
| 9 White (Белый) | Система смешения цветов – белый | 0–100% | 0..255 |
| 10 Shutter (Шатер) | Шатер закрыт | | 0..15 |
| | Случайная пульсация шатера | медленно — быстро | 16..47 |
| | Плавно вкл., резко выкл. (случайные рисунки) | медленно — быстро | 48..79 |
| | Резко вкл., плавно выкл. (случайные рисунки) | медленно — быстро | 80..111 |

| | | | | | |
|---|---|---|---|---|---|
| | Плавно вкл., плавно выкл. (случайные рисунки) | | | медленно — быстро | 112..143 |
| | Стробирование, случайный режим | | | 5 с...0.1 с | 144..199 |
| | Эффект стробирования медленно — быстро | | | 1–10 Гц | 200..239 |
| | Шатер открыт | | | | 240..255 |
| 11 Интенсивность | Dimmer (Диммер) | | | 0–100% | 0..255 |
| 12 CTO | Нет CTO | | | *Применимо* | 0..7 |
| | Непрерывно 2500K – 10000K | | | *для ВСЕХ светофильтров* | 8..255 |
| 13 Special (Специальный) | СБРОС | | | > 1 с | 250..255 |
| 14 Макросы движения | Нет макросов | | | | 0..0 |
| | Движение | Speed (Скорость) | Фаза | *Для настройки используется канал 15* | |
| | Pan (Поворот) | 1 | 0° | | 01..01 |
| | Pan (Поворот) | 1 | 90° | | 02..03 |
| | Pan (Поворот) | 1 | 180° | | 04..05 |
| | Pan (Поворот) | 1 | 270° | | 06..07 |
| | Pan (Поворот) | 2 | 0° | | 08..09 |
| | Pan (Поворот) | 2 | 90° | | 10..11 |
| | Pan (Поворот) | 2 | 180° | | 12..13 |
| | Pan (Поворот) | 2 | 270° | | 14..15 |
| | Pan (Поворот) | 3 | 0° | | 16..17 |
| | Pan (Поворот) | 3 | 90° | | 18..19 |
| | Pan (Поворот) | 3 | 180° | | 20..21 |
| | Pan (Поворот) | 3 | 270° | | 22..23 |
| | Pan (Поворот) | 4 | 0° | | 24..25 |
| | Pan (Поворот) | 4 | 90° | | 26..27 |
| | Pan (Поворот) | 4 | 180° | | 28..29 |
| | Pan (Поворот) | 4 | 270° | | 30..31 |
| | Tilt (Наклон) | размер/фаза, см. также Поворот | | | 32..63 |
| | Pan/Tilt (Поворот/Наклон) | размер/фаза, см. также Поворот | | | 64..95 |
| | Поворот/Наклон (обратное направление) | размер/фаза, см. также Поворот | | | 96..127 |
| | Круговое | размер/фаза, см. также Поворот | | | 128..159 |
| | Круговое (обратное направление) | размер/фаза, см. также Поворот | | | 160..191 |
| | Лежащая восьмерка | размер/фаза, см. также Поворот | | | 192..223 |
| | Случайное движение | размер/фаза, см. также Поворот | | | 224..255 |
| | Скорость движения поворота/наклона с контроллера | | | | 0..1 |

| | | | | | |
|---|---|---|---|---|---|
| 15 Скорость поворота/наклона | Поворот/наклон, медленно — быстро | | | | 2..255 |
| | *Этот канал используется для регулировки скорости макросов на 14 канале* | | | | |
| 16 Нет | зарезервировано | | | | - |
| 17 Поворот – вращение | Остановка | | | | 0..5 |
| | Поворот, вращение по часовой стрелке | | | медленно — быстро | 6..130 |
| | Поворот, вращение против часовой стрелки | | | быстро – медленно | 131..255 |
| 18 Наклон – вращение | Остановка | | | | 0..5 |
| | Наклон, вращение по часовой стрелке | | | медленно — быстро | 6..130 |
| | Наклон, вращение против часовой стрелки | | | быстро – медленно | 131..255 |

## 5.2 Сжатый режим (14 каналов DMX)

| Канал | Функция | Время и значение | DMX |
|---|---|---|---|
| 1 Поворот – высокий | Поворот, грубая настройка | 0–660° | 0..255 |
| 2 Поворот – низкий | Поворот, точная настройка | | 0..255 |
| 3 Наклон – высокий | Наклон, грубая настройка | 0–300° | 0..255 |
| 4 Наклон – низкий | Наклон, точная настройка | | 0..255 |
| 5 Светофильтр (неподвижный) | Светофильтры, регулируемые в режиме RGB | | 0..7 |
| | Светофильтр 01 – красный [1)] | | 8..15 |
| | Светофильтр 02 – янтарный [1)] | | 16..23 |
| | Светофильтр 03 – теплый желтый [1)] | | 24..31 |
| | Светофильтр 04 – желтый [1)] | | 32..39 |
| | Светофильтр 05 – зеленый [1)] | | 40..47 |
| | Светофильтр 06 – бирюзовый [1)] | | 48..55 |
| | Светофильтр 07 – голубой [1)] | | 56..63 |
| | Светофильтр 08 – синий [1)] | | 64..71 |
| | Светофильтр 09 – лавандовый [1)] | | 72..79 |
| | Светофильтр 10 – мальвовый [1)] | | 80..87 |
| | Светофильтр 11 – пурпурный [1)] | | 88..95 |
| | Светофильтр 12 – розовый [1)] | | 96..103 |
| | Белый – CTO | 3200 K | 104..111 |
| | White (Белый) | 5600 K | 112..119 |
| | Белый – CTB | 7200 K | 120..127 |
| | Остановка радужного эффекта [2)] | | 128 |
| | Радужный эффект [3)] | медленно — быстро | 129..223 |
| | Случайные светофильтры | медленно — быстро | 224..255 |
| 6 Red (Красный) | Система смешения цветов – красный | 0–100% | 0..255 |
| 7 Green (Зеленый) | Система смешения цветов – зеленый | 0–100% | 0..255 |
| 8 Blue (Синий) | Система смешения цветов – синий | 0–100% | 0..255 |
| 9 White (Белый) | Система смешения цветов – белый | 0–100% | 0..255 |
| 10 Shutter (Шатер) | Шатер закрыт | | 0..15 |
| | Случайная пульсация шатера | медленно — быстро | 16..47 |
| | Плавно вкл., резко выкл. (случайные рисунки) | медленно — быстро | 48..79 |
| | Резко вкл., плавно выкл. (случайные рисунки) | медленно — быстро | 80..111 |
| | Плавно вкл., плавно выкл. (случайные рисунки) | медленно — быстро | 112..143 |

| | | | |
|---|---|---|---|
| | Стробирование, случайный режим | 5 с...0.1 с | 144..199 |
| | Эффект стробирования медленно — быстро | 1–10 Гц | 200..239 |
| | Шатер открыт | | 240..255 |
| 11 Интенсив-ность | Dimmer (Диммер) | 0–100% | 0..255 |
| 12 Special (Спе-циальный) | СБРОС | > 1 с | 250..255 |
| 13 Поворот – вращение | Остановка | | 0..5 |
| | Поворот, вращение по часовой стрелке | медленно — быстро | 6..130 |
| | Поворот, вращение против часовой стрелки | быстро – медленно | 131..255 |
| 14 Наклон – вра-щение | Остановка | | 0..5 |
| | Наклон, вращение по часовой стрелке | медленно — быстро | 6..130 |
| | Наклон, вращение против часовой стрелки | быстро – медленно | 131..255 |

1) В качестве начальных цветов для радужного эффекта можно использовать предварительно заданные светофильтры. Сначала выберите нужный начальный светофильтр, а затем включите радужный эффект. После этого все IMPRESSION X1 будут начинать с этого светофильтра и выполнять радужный эффект синхронно. Различные IMPRESSION X1 могут иметь различные начальные светофильтры, однако все равно будут выполнять радужный эффект синхронно. Если выбран светофильтр, не помеченный 1) в приведенных выше таблицах, начальным светофильтром в радужном эффекте будет красный.

2) Остановка радужного эффекта приостанавливает эту функцию. После возобновления радужный эффект будет продолжен с текущего светофильтра.

3) Радужный эффект выполняется синхронно только при начале с одного из предварительно заданных светофильтров (см. также пункт 1) выше).

**Блокировка и разблокирование панели управления**

Заблокируйте и разблокируйте панель управления нажатием клавиш меню **MODE (РЕЖИМ), ВВОД И ВВЕРХ** одновременно.

Дополнительные показания на дисплее

По умолчанию в первой строке ЖК-дисплея доступна следующая дополнительная информация:

Vxx/xx/xx/xx/x (напр., V1.16/10/16/NN/NS)

- NS (режим DMX – нормальный / режим диммиро-
- NN (режим поворота – нормальный; режим
- 10 – версия привода пово-
- 16 – версия светоди-
- 1.16 – версия ЦП

# 6 Техническое обслуживание и очистка

IMPRESSION X1 – это прибор, не требующий технического обслуживания в большом объеме. Необходимо только иногда выполнять очистку воздухозаборников и выходов, а также оптических светодиодных линз. Для безопасной эксплуатации важно постоянно содержат прибор в чистоте и исключить возможность накопления пыли, грязи и остатков дымовой жидкости на приборе или внутри него. В противном случае возможно существенное снижение интенсивности светового излучения или повреждение прибора. Регулярная очистка не только обеспечивает максимальную интенсивность светового излучения, но и обеспечивает надежную работу прибора на протяжении всего срока службы.
Рекомендуется использовать мягкую безворсовую ткань, смоченную любой качественной моющей жидкостью для стекла, полностью запрещается использовать спирт и растворители!

| | |
|---|---|
| | Внимание:<br>Ни при каких обстоятельствах не допускается использование спирта или растворителей для очистки линз! |

## *6.1 Нормы техники безопасности*

- Извлеките разъем питания!
- После отключения питания подождите не меньше 15 минут, чтобы дать прибору остыть.

## *6.2 Периодичность технического обслуживания (ориентировочная)*

Загрязнение прибора зависит от внешних условий. В связи с этим общие рекомендации не приведены. Приведенные ниже интервалы являются ориентировочными и основаны на нашем опыте.

| Положение | Периодичность | Способ выполнения |
|---|---|---|
| Светодиодный отражатель и оптическая система | еженедельно | мягкая щетка / безворсовая ткань |
| Вентилятор и воздуховод | ежемесячно | пылесос, пульверизатор и т.д. |

Внимание:
- Не допускайте попадания на оптические части масла, консистентной смазки, спирта или аналогичных растворителей.
- Перед запуском прибора необходимо дождаться высыхания всех его частей.
- Запрещается касаться линз голыми руками.

# 7 Технические характеристики

| | |
|---|---|
| Электропитание | |
| Энергопотребление | 85 ВА (Вт) |
| Вход питания | Автоопределение 100–240 В перем. тока, 50–60 Гц |
| Разъемы питания | NEUTRIK® powerCON<br>Вход питания: NAC3FCA/NAC3MPA (синий)<br>Выход питания: NAC3FCB/NAC3MPB (серый) |
| Защита предохранителем | Микропредохранитель 5×20 мм, T2 A |
| Рабочие параметры | |
| Макс. температура окружающей среды | 5–45°C (встроенный термовыключатель) 40–113°F |
| Монтажное положение | Любое (см. соответствующий раздел) |
| Система освещения – аддитивное смешение цветов | |
| Тип светодиода | 4 микросхемы Osram Ostar RGBW |
| Срок службы | 50000 ч |
| Длина волны оптимизирована для максимального пространства цветов | |
| Оптическая система | |
| Полный RGBW/высокоэффективный коллиматорный кластер<br>Заменяемый держатель линзы с углом раскрытия луча 7° в стандартной комплектации | |
| Шатер/диммер (8/16-разрядный) | |
| Эффект стробирования с переменной скоростью 1–10 вспышек в секунду, случайные эффекты, эффекты пульсации | |
| Непрерывный диммер 0–100% | |
| Управление DMX | |
| Стандартный USITT DMX–512, 5-контактный XLR; [+] = контакт 3 / [-] = контакт 2 / [Заземление] = контакт 1 / контакт 4 и 5 – НП Адресация DMX- начинается с канала DMX [001]. | |
| Поворот/наклон (8/16-разрядный) | |
| Поворот – движение | 660° мин. за 2 секунды (обратная связь по положению) |
| Поворот – вращение | неограниченный поворот-вращение с регулируемой скоростью |
| Наклон – движение | 360° мин. за 0,9 секунды (обратная связь по положению) |
| Наклон – вращение | неограниченный наклон-вращение с регулируемой скоростью |
| Масса и размеры | |
| Ширина | 140 мм / 5,5" |
| Длина | 190 мм / 7,5" |
| Высота (с головой в вертикальном положении) | 250 мм / 9,9" |
| Масса (нетто) | 3,1 кг / 6,8 фунта |

# 8 Размеры

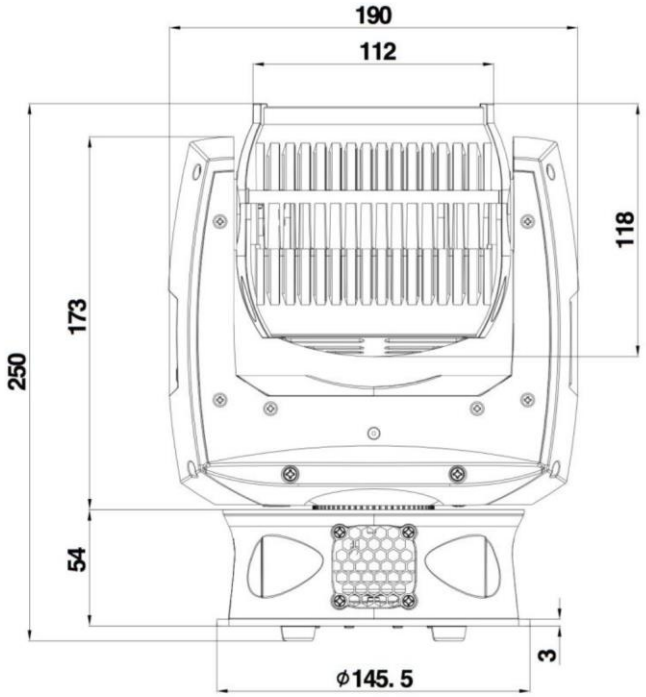
190
112
118
173
250
54
3
ϕ145. 5

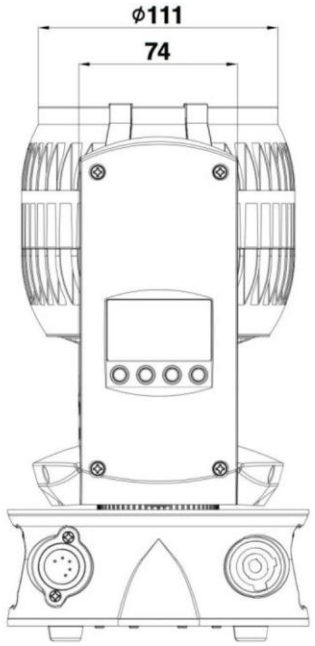
ϕ111
74

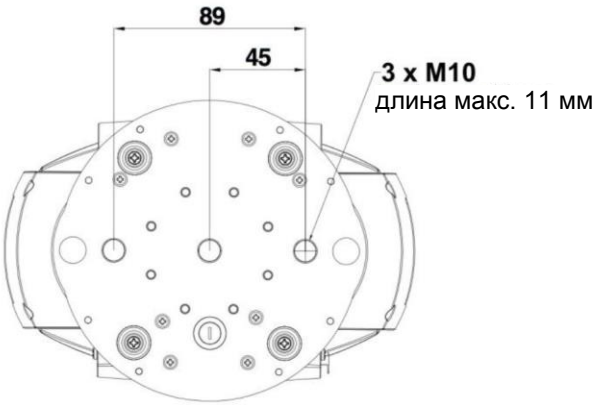
89
45
3 x M10
длина макс. 11 мм

# 9 Алфавитный указатель


***B***

**BGV C1.....7**

***C***

**Очистка.....17**

***D***

**Описание устройства.....4**
**Размеры.....19**
**DIN VDE 0711–217.....7**
**Показания дисплея.....16**
**DMX.....11**

***E***

**Эл. почта.....1**
**EN 60598–2–17.....10**
**Клавиша Ввод.....12**

***M***

**Техническое обслуживание.....17**
**Поле меню.....12**
**Микропредохранитель.....10**
**Клавиша Mode (Режим).....12**
**Монтаж.....7**
**Монтаж в подвесном положении.....8**
**Монтаж в горизонтальном положении.....9**
**Напольный монтаж.....8**

***N***

**NEUTRIK® powerCON.....10**
**Нормальный режим.....14**

***O***

**Оптические части.....17**

***P***

Поворот – движение.....18
**Электропитание**.....10

**S**

Безопасное расстояние.....7
Правила техники безопасности.....5
***Крепление устройства***.....10
Версия программного обеспечения.....1

***T***

Технические характеристики.....18
Наклон – движение.....18

***U***

**Клавиши вверх/вниз**.....12

***V***

VBG 70.....7

***W***
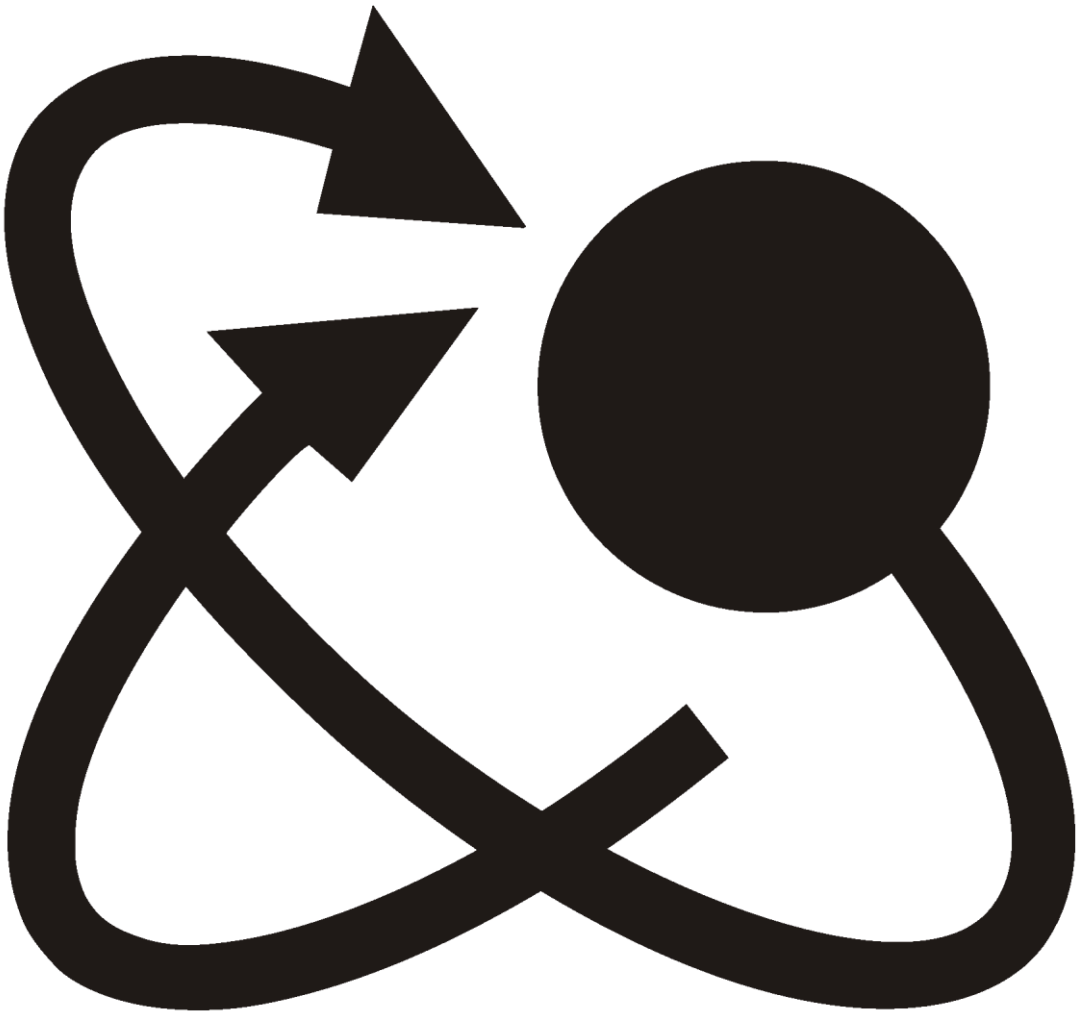
Условия гарантии.....6
Масса и размеры.....18